SRK-HA1 , SRK-HB2

シュリンカーチャッキングシステム 簡易型加熱装置

Economy Type Heater

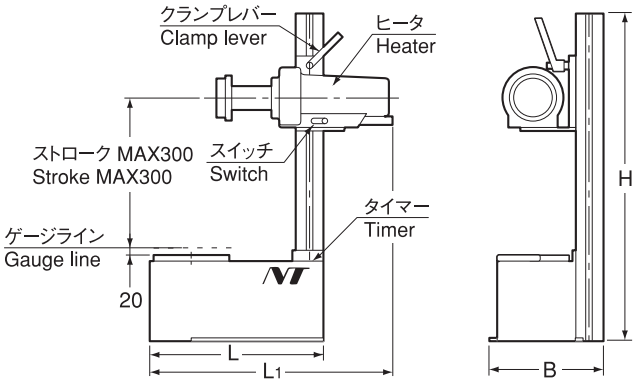

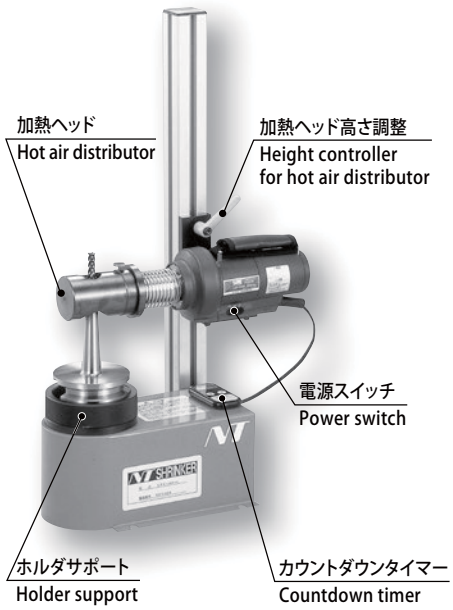

商品コード Code	型式 Model	L	B	H	L1	電圧 Voltage	ワット Watt	kg
3064 00000111	**SRK- HA1**	275	190	660	380	100V(単相 Single phase)	1200W	7.5
3064 00000121	**SRK- HB2-200**	275	190	660	416	200V(単相 Single phase)	3000W	7.5
3064 00000124	**SRK- HB2-220**	275	190	660	416	220V(単相 Single phase)	3000W	7.5
3064 00000125	**SRK- HB2-230**	275	190	660	416	230V(単相 Single phase)	3000W	7.5

●付属品

電源コード 3m 、カウントダウンタイマー及び耐熱グローブ（加熱ヘッド、ホルダサポートは別途ご注文下さい。）

● Accessories

Power cord (3m), countdown timer and a pair of heat- resistant gloves are included. (Hot air distributor and holder support are sold separately.)

⚠ SR ※ 6A、SR ※ 8A 及び SRE の加熱には使用できません。 Not applicable for SR ※ 6A, SR ※ 8A and SRE.

アクセサリ Accessories

簡易型用加熱ヘッド Hot air distributor (Heating head)

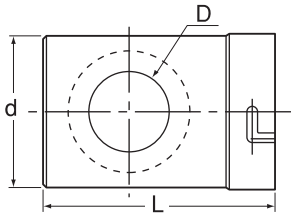

型式 Model	チャックタイプ Chuck type	刃具シャンク径 Tool Shank Dia.	D	d	L
SRK-HA -HE27S	スリムタイプ (SRS) Slimtype (SRS)	φ10～20	29	61	87
SRK-HA -HE26	ヘビータイプ (SRK) Heavytype (SRK)	φ10～12	27	43	85
	DIN規格 (SRD) DINstandard (SRD)	φ10～12			
SRK-HA -HE32	ヘビータイプ (SRK) Heavytype (SRK)	φ12～20	39	61	93
	DIN規格 (SRD) DINstandard (SRD)	φ14～20			
SRK-HA -HE40	ヘビータイプ (SRK) DIN規格 (SRD) Heavytype (SRK) DINstandard (SRD)	φ25～32	59	79	122

ホルダサポート Holder support

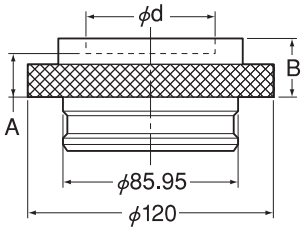

型式 Model	d	A	B
SRK-SP -HSK 25	25.3	20	27
SRK-SP -HSK 32	32.3	20	27
SRK-SP -HSK 40	40.3	20	27
SRK-SP -BT30	46.3	20	27
SRK-SP -HSK 50	50.3	20	27
SRK-SP -HSK 63/BT40	63.8	20	27
SRK-SP -HSK 80	80.3	20	27
SRK-SP -HSK100/BT50	100.3	20	30