SBT

HSK・T ターニングツール

HSK・T Turning Tools

● 外径・端面加工用
For External / Facing

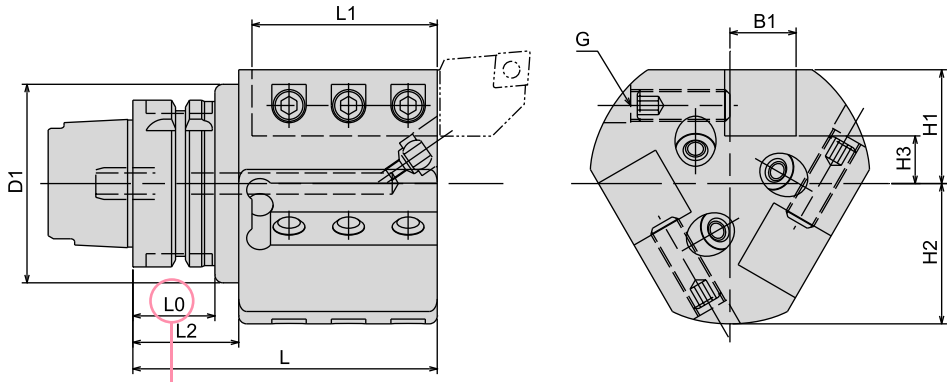

⚠ 注意　Caution
★：ATC アーム及びマガジン内での干渉にご注意ください。
★：Take caution against A.T.C. arm and tool magazine interference.

本図は右勝手（R）を示します。
Right-hand drawing shown

商品コード Code	型式 Model				L	L1	L2	D1	B1	H1	H2	H3	L0	G	Kg	—
5900 04140095	**HSK50T**	**-SBT2020**	**R**	**- 95**	95	60	—	—	20	35	43.5	15	31	M10	2.3	57,000
5900 04141095			**L**	**- 95**	95	60	—	—	20	35	43.5	15	31	M10	2.3	57,000
5900 05140095	**HSK63T**	**-SBT2020**	**R**	**- 95**	95	60	—	—	20	35	43.5	15	32	M10	2.6	58,000
5900 05141095			**L**	**- 95**	95	60	—	—	20	35	43.5	15	32	M10	2.6	58,000
5900 05150115		**-SBT2525**	**R**	**-115**	115	70	40	90	25	43	53	18	32	M12	4.4	66,000
5900 05151115			**L**	**-115**	115	70	40	90	25	43	53	18	32	M12	4.4	66,000
5900 07150150	**HSK100T**	**-SBT2525**	**R**	**-150**	150	110	—	—	25	48	59	23	35	M12	8.9	110,000
5900 07151150			**L**	**-150**	150	110	—	—	25	48	59	23	35	M12	8.9	110,000

1.クーラントノズルの方向を調整することができます。（バイトの形状によっては、刃先にクーラントがかかりにくいことがあります。）
2.角バイトは必要に応じて切断してお使いください。
3.クーラントノズル用詰栓（M5 × 15）2 個を付属しています。
4.マニュアル用穴および ID チップ用穴はついていません。
1.Direction of coolant nozzle can be adjusted. (Coolant may not reach the cutting edge properly depending on the bit shape.)
2.Please shorten square bits if necessary.
3.Two plug screws for coolant nozzle (M5×15) are included.
4.HSK-T type has no manual clamping hole and ID chip recess.

ご注文例 Ordering Example

HSK63T - SBT2020R - 95

シャンクサイズ Shank size　□ 勝手 Left hand - L Right hand - R　突き出し長さ (L) Projection length